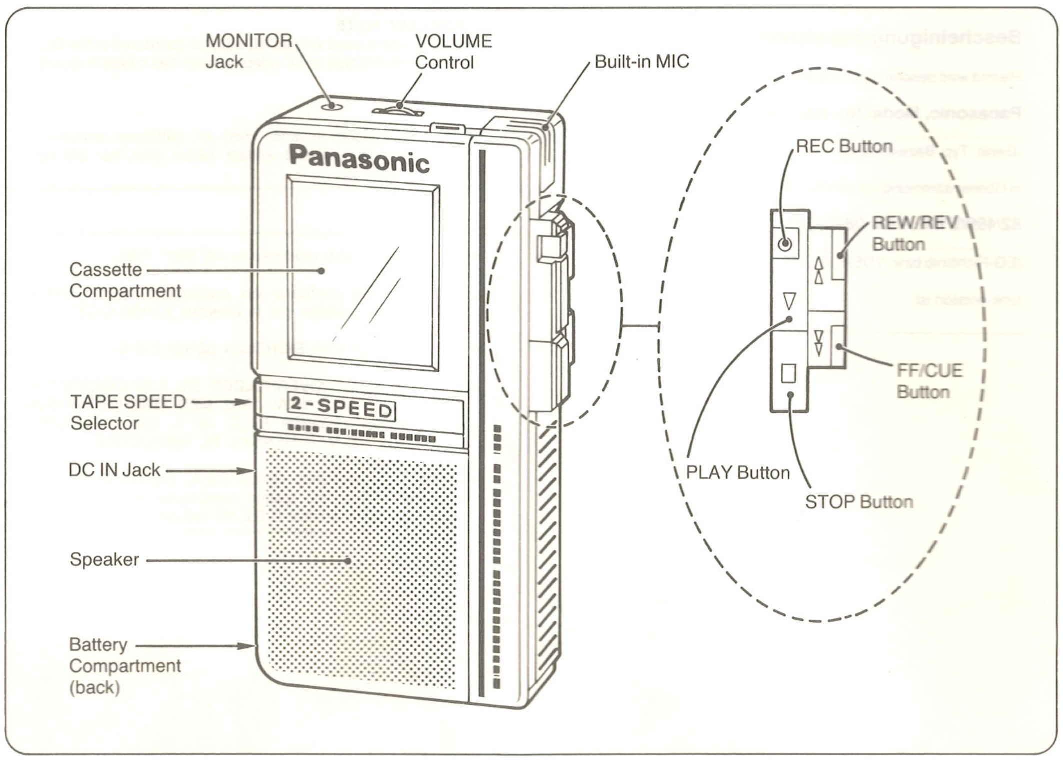

SPECIFICATIONS

Power Requirement:	Battery; 3 V (two UM-3, R6P/LR6 batteries) AC; 220 V, 50 Hz (with optional Panasonic AC adaptor RD-9443HS) (For UK 240 V, 50 Hz with optional AC adaptor RD-9443HE)
Power Output:	300 mW (max.)
Tape Speed:	1.2 cm/s, 2.4 cm/s
Program Time:	2 hours with RT-60MC microcassette tape (at "1.2" speed) 1 hour with RT-60MC microcassette tape (at "2.4" speed)
Track System:	2-track monaural recording and playback
Input:	DC in; 3 V
Output:	Monitor; 8Ω
Speaker:	4.5 cm PM dynamic speaker
Dimensions (W×H×D):	59.5×117×27.5 mm
Weight:	145 g without batteries

Design and Specifications are subject to change without notice.

Matsushita Electric Industrial Co., Ltd.
Central P.O. Box 288, Osaka 530-91, Japan

RQT0080E F0389t0 Printed in Japan

Operating Instructions

Mode d'emploi
Bedienungsanleitung
Gebruiksaanwijzing
Bruksanvisning
Brugsvejledning
Istruzioni per l'uso
Instrucciones de manejo

Microcassette™ Recorder

MODEL No. RN-105D

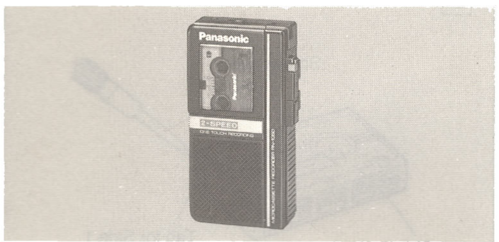

Panasonic

Read these instructions completely before operating this unit. E

ENGLISH

POWER SOURCE

- Insert two "UM-3" (Panasonic R6P/LR6 or equivalent, not included) batteries into the Battery Compartment. (See A.)
- When the batteries are weak, the tape speed will slow down, the sound will become distorted and the volume will decrease.
- For AC power operation, use only Panasonic AC adaptor (RD-9443HS, optional).
  [For UK, RD-9443HE, optional.]

To Prevent Possible Damage to This Unit

- Load new batteries with their polarities (⊕ and ⊖ aligned correctly).
- Do not apply heat to batteries, or internal short-circuit may occur.
- If this unit is not to be used for a long period of time, or used on AC mains supply, remove all batteries and store them in a cool and dry place.
- Remove spent batteries immediately and dispose of them.
- Do not use old and new batteries together. Also never use an alkaline battery with a manganese battery.

OPERATIONS

(Recording)

1. Open the Cassette Compartment. Insert the cassette. Close the cover.
2. Set the TAPE SPEED Selector as desired. The "2.4" position is suggested for better sound quality. (2.4 cm/sec., Standard Play) The "1.2" position makes it possible to record for 120 min., using 60 min. microcassette tape. (1.2 cm/sec., Long Play)
3. Press the REC Button. (The recording level is automatically adjusted.)
4. To stop recording, press the STOP Button.

Rewind the tape using the REW/REV Button.
- The tape will rewind rapidly when the REW/REV Button is pressed. The tape will move forward rapidly when the FF/CUE Button is pressed.

(Playback)

5. Press the PLAY Button.
6. Adjust the volume using the VOLUME Control.
7. To stop playback, press the STOP Button.
   - The monitor system enables you to listen, through the earphone to the sound as it is being recorded. The monitor level can be adjusted by the VOLUME Control.
   - Recorded sounds on the tape are automatically erased when a new recording is made.
   - Recordings can be started during playback by simply pressing the REC Button. (Follow up recording)

■ CUE and REVIEW (when the PLAY or REC Button has been pressed.)

The recorded sound can be monitored at a fast speed, as long as the FF/CUE or REW/REV Button is pressed.

■ Quick Review

The sound just recorded can be heard, by pressing the REW/REV Button to rewind the tape then releasing the button.

At the end of the tape, be sure to press the STOP Button.

RECORD PREVENTION (See B.)

Removing the tab(s) of the cassette (with a small screwdriver) will prevent accidental erasure. To record again, cover the hole of the tab with adhesive tape.

MAINTENANCE (See C.)

Get into habit of cleaning the head assembly (after every 10 hours or so) with a cotton swab dampened with a little alcohol.

NOTES:

- Avoid using or placing this unit near sources of heat. Do not leave it in an automobile exposed to direct sunlight for a long period of time with the doors and windows closed, as this may deform the cabinet.
- Avoid spray-type insecticides. Some insecticides contain chemicals that could cause cabinet deformation.

FRANÇAIS

SOURCE D'ALIMENTATION

- Installer deux piles "UM-3" (Panasonic R6P/LR6 ou équivalentes) dans le logement. (Voir A.)
- Lorsque les piles sont épuisées, la vitesse de la bande ralentit, le son devient distordu et le volume diminue.
- Pour une alimentation sur secteur, utiliser uniquement un adaptateur secteur Panasonic (RD-9443HS, en option).

Pour éviter d'endommager l'appareil

- Installer des piles neuves en respectant leurs polarités ⊕ et ⊖.
- Sous peine de provoquer un court-circuit interne, ne jamais chauffer les piles.
- Si l'appareil n'est pas utilisé pendant longtemps, ou s'il est alimenté exclusivement sur le secteur, en retirer les piles et les ranger dans un endroit frais et sec.
- Retirer immédiatement les piles usées et s'en débarrasser.
- Ne pas utiliser ensemble des piles neuves et usagées. Ne pas mélanger des piles alcalines et au manganèse.

EXPLOITATION

(Enregistrement)

1. Ouvrir le volet du logement de cassette. Installer une cassette et refermer le volet.
2. Régler le sélecteur TAPE SPEED selon les besoins. La position "2.4" est recommandée pour obtenir un son de bonne qualité (2,4 cm/sec., lecture normale). La position "1,2" permet d'enregistrer pendant 120 minutes sur une microcassette de 60 minutes (1,2 cm/sec., lecture longue durée).
3. Appuyer sur la touche REC. (Le niveau d'enregistrement est automatiquement ajusté.)
4. Pour arrêter l'enregistrement, appuyer sur la touche STOP.

Rebobiner la bande à l'aide de la touche REW/REV.
- Une poussée sur la touche REW/REV rebobine rapidement la bande, tandis que celle-ci défile vers l'avant à vitesse accélérée par une poussée sur la touche FF/CUE.

(Lecture)

5. Appuyer sur la touche PLAY.
6. Ajuster l'intensité sonore par le réglage VOLUME.
7. Pour arrêter la lecture, appuyer sur la touche STOP.
   - Le système de contrôle permet d'entendre, par les écouteurs, le son à mesure qu'il s'enregistre. Le niveau de la surveillance du son peut être ajusté par le réglage VOLUME.
   - Le fait d'enregistrer sur une bande a pour résultat automatique d'effacer les sons qui s'y trouvaient auparavant.
   - Un enregistrement peut être lancé pendant la lecture par simple poussée sur la touche REC. (Passage en mode d'enregistrement pendant la lecture)

■ Repérage et revue (après poussée sur la touche PLAY ou REC)

Le son enregistré peut être surveillé à vitesse accélérée aussi longtemps que la touche FF/CUE ou REW/REV est maintenue enfoncée.

■ Revue rapide

Le son qui vient de s'enregistrer peut être entendu en appuyant sur la touche REW/REV pour rebobiner la bande et en relâchant ensuite le bouton.

A la fin de la bande, prendre soin d'appuyer sur la touche STOP.

PRÉVENTION D'ENREGISTREMENT (Voir B.)

A l'aide d'un petit tournevis, enlever le(s) taquet(s) de la cassette pour éviter un effacement accidentel. Pour enregistrer sur une cassette ainsi protégée, recouvrir la cavité à l'aide d'un morceau dè ruban adhésif.

ENTRETIEN (Voir C.)

Prendre l'habitude de nettoyer l'ensemble des têtes environ toutes les 10 heures d'utilisation en se servant d'un écouvillon de coton, trempé dans un peu d'alcool.

REMARQUES:

- Eviter de placer ou d'utiliser l'appareil près d'une source de chaleur. Ne pas le laisser dans un véhicule, exposé longtemps en plein soleil, toutes portes et fenêtres closes, car ceci pourrait entraîner une déformation du coffret.
- Eviter l'emploi d'insecticides en atomiseur car certains renferment des produits chimiques qui pourraient entraîner une décoloration du coffret.

DEUTSCH

STROMVERSORGUNG

- Zwei UM-3-Batterien (Panasonic R6P/LR6 oder gleichwertig) in das Batteriefach einsetzen. (Siehe A.)
- Wenn die Batterien schwach sind, nimmt die Bandgeschwindigkeit ab, der Klang wird verzerrt und die Lautstärke ist geringer.
- Nur den Panasonic-Netzadapter (RD-9443HS, Sonderzubehör) für Netzbetrieb verwenden.

Verhindern einer möglichen Beschädigung dieses Gerätes

- Neue Batterien polaritätsrichtig einsetzen (auf ⊕ und ⊖ achten).
- Die Batterien nicht erwärmen, weil sonst ein innerer Kurzschluß auftreten kann.
- Wenn dieses Gerät längere Zeit nicht oder nur mit Netzstrom betrieben wird, alle Batterien entfernen und diese an einem kühlen und trockenen Platz aufbewahren.
- Verbrauchte Batterien sofort entfernen und wegwerfen.
- Nicht alte und neue Batterien zusammen verwenden. Außerdem niemals eine Alkalibatterie zusammen mit einer Manganbatterie verwenden.

BETRIEB

(Aufnahme)

1. Das Cassettenfach durch. Eine Cassette einlegen. Den Deckel schließen.
2. Den TAPE SPEED-Wahlschalter wie gewünscht einstellen. Die Stellung "2,4" wird für bessere Tonqualität empfohlen (2,4 cm/s., Standardgeschwindigkeit). Die Stellung "1,2" ermöglicht Aufnahme für 120 Minuten mit einer Mikrocassette für 60 Minuten (1,2 cm/s., Langspielgeschwindigkeit).
3. Die REC-Taste drücken. (Der Aufnahmepegel wird automatisch ausgesteuert.)
4. Zur Beendigung der Aufnahme die STOP-Taste drücken.

Das Band mit der REW/REV-Taste zurückspuien.
- Bei Druck auf die REW/REV-Taste wird das Band schnell zurückgespult. Bei Druck auf die FF/CUE-Taste wird das Band schnell vorgespult.

(Wiedergabe)

5. Die PLAY-Taste drücken.
6. Die Lautstärke mit dem VOLUME-Regler einstellen.
7. Zur Beendigung der Wiedergabe die STOP-Taste drücken.
   - Das Mithörsystem ermöglicht Mithören des Tons bei der Aufnahme über den Ohrhörer VOLUME-Regles. Die Lautstärke kann mit dem Lautstärkeregler geregelt werden.
   - Auf dem Band aufgenommener Ton wird bei einer neuen Aufnahme automatisch gelöscht.
   - Während der Wiedergabe rönnen Aufnahmen einfach durch Druck Drücken der REC-Taste begonnen werden. (Aufnahmen während einer wiedergabe)

■ CUE und REVIEW [wenn die Aufnahme- oder die Wiedergabetaste (REC oder PLAY) gedrückt ist]

Der aufgenommene Ton kann mit hoher Geschwindigkeit mitgehört werden, während die FF/CUE oder REW/REV-Taste gedrückt wird.

■ Schnellüberprüfung

Der gerade aufgenommene Ton ist zu hören, wenn die REW/REV-Taste zum Zurückspulen des Bandes gedrückten dann losgelassen wird.

Am Bandende unbedingt die STOP-Taste drücken.

AUFNAHMEVERHÜTUNG (Siehe B.)

Durch Herausbrechen der Lamelle der Cassette (mit einem kleinen Schraubenzieher) kann ungewolltes Löschen verhütet werden. Wenn auf eine solche Cassette wieder aufgenommen werden soll, das entstandene Loch mit einern Klebestreifen überkleben.

WARTUNG (Siehe C.)

Die Kopfeinheit (nach jeweils etwa 10 Stunden) mit einem mit etwas Alkohol angefeuchteten Wattestäbchen reinigen.

ANMERKUNGEN:

- Dieses Gerät nicht in der Nähe von Wärmequellen betreiben oder aufstellen. Das Gerät nicht in einem mit geschlossenen Türen und Fenstern längere Zeit in praller Sonne geparkten Fahrzeug liegen lassen, weil sonst das Gehäuse verformt werden kann.
- Sprühmittel zur Insektenvernichtung vermeiden. Einige Insektizide enthalten Chemikalien, die eine Verformung des Gehäuses verursachen können.

NEDERLANDS

STROOMBRON

- Leg twee "UM-3" (Panasonic R6P/LR6 of gelijkwaarding) batterijen in het batterijvak. (Zie A.)
- Wanneer de batterijen uitgeput raken, zal de bandsnelheid afzakken en het geluid wordt vervormd.
- Indien U het toestel op het lichtnet wilt laten spelen maak dan uitsluitend gebruik van de Panasonic wisselstroom adaptor (RD-9443HS—apart verkrijgbaar).

Ter voorkoming van mogelijke schade aan dit toestel

- Leg de nieuwe batterijen er altijd met de juiste polariteit in (dus de ⊕ en de ⊖ altijd op de goede plaats).
- Verwarm de batterijen nooit—dit kan aanleiding geven tot interne kortsluiting.
- Als dit toestel gedurende een langere tijd niet wordt gebruikt of uitsluitend staat aangesloten op de netvoeding, verwijder dan alle batterijen en bewaar deze op een koele en droge plaats.
- Verwijder uitgeputte batterijen onmiddellijk en gooi ze weg.
- Gebruik geen oude en nieuwe batterijen door elkaar. Gebruik ook nooit alkali batterijen in combinatie met mangaan batterijen.

FUNCTIES

(Opname)

1. Open het cassettevak.
2. Zet de TAPE SPEED keuzeknop op de gewenste stand.
   De 2.4 stand wordt aangeraden voor betere geluidskwaliteit (2.4 cm/sek. standaard). De 1.2 stand maakt een opname van 120 minuten mogelijk met een 60 minuten microcassette tape (1.2 cm/sek. long play).
3. Druk de REC knop in (het opnameniveau wordt automatisch aangepast).
4. Om opname te stoppen, druk STOP knop in.

Om de band terug te spoelen moet de REW/REV toets worden ingedrukt.
- De band wordt versneld teruggespoeld d.m.v. het afdrukken van de REW/REV toets. De band wordt versneld teruggespoeld d.m.v. het indrukken van de FF/CUE toets.

(Afspelen)

5. Druk de PLAY knop in.
6. Regel het volume door middel van de VOLUME knop zoals gewenst.
7. Om afspelen te stoppen, druk STOP knop in.
   - Het meeluistersysteem stelt U in staat om via de hoofdtelefoon het geluid, zoals het wordt opgenomen, te beluisteren. Het meeluisterniveau kan met door de VOLUME knop afgesteld worden.
   - Bij opname worden vroeger opgenomen signalen automatisch uitgewist.
   - Gedurende afspelen kan een opname worden gemaakt door eenvoudigweg de REC knop in te drukken (Overgang naar opname gedurende weergave)

■ CUE en REVIEW (wanneer de PLAY of REC knop is ingedrukt).

Bij snelspoelen kan worden afgeluisterd zolang de FF/CUE of REW/REV knop is ingedrukt.

■ QUICK REVIEW

Het zojuist opgenomen geluid kan worden afgeluisterd door de REW/REV knop voor terugspoelen in te drukken en dan weer los te laten.

Denk er wel om, aan het einde van de band de STOP knop in te drukken.

HET VOORKOMEN VAN UITWISSEN (Zie B.)

Door het lipje van de cassette met een schroevedraaierije te verwijderen wordt het per ongeluk uitwissen van een opname voorkomen. Om weer op te nemen, bedek het gaatje met plakband.

ONDERHOUD (Zie C.)

Maak er een gewoonte van om de geluidskoppen (na ongeveer elkc 10 uur) schoon te maken met een wattestaafje gedoopt in een weinig alcohol.

NOTITIE

- Gebruik of plaats het apparaat niet te dicht bij warmtebronnen. Laat het niet gedurende lange tijd achter in de auto in de brandende zon met de deuren en ramen dicht.
  Dit kan de behuizing beschadigen.
- Vermijd het gebruik van insektenbestrijders in spuibussen. Sommige bestrijdingsmiddelen bevatten chemicallen, die de kast zouden kunnen vervormen.

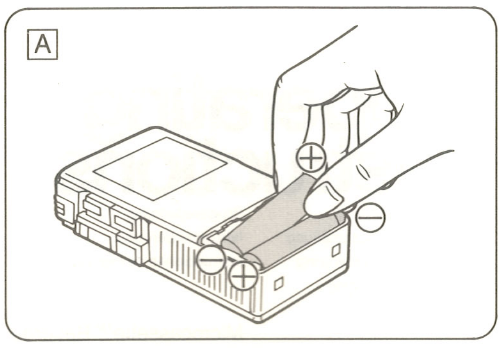

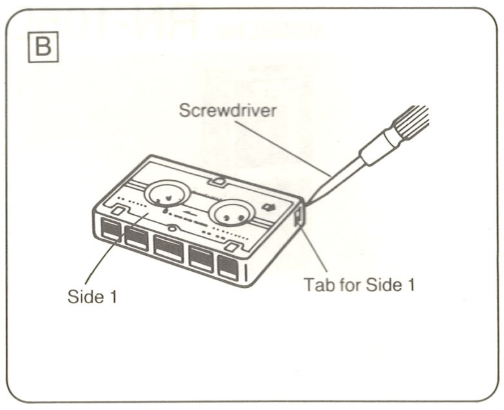

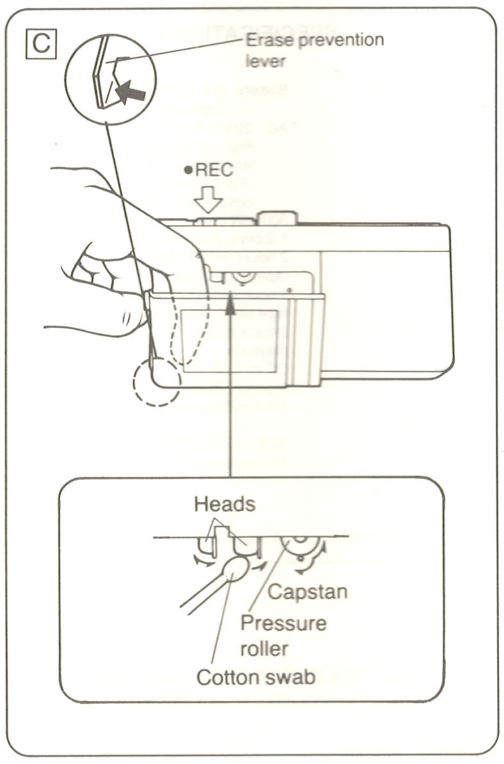

Bescheinigung des Herstellers/Importeurs

Hiermit wird bescheinigt, daß der/die/das

Panasonic, Model No. RN-105D

(Gerät, Typ. Bezeichnung)

in Übereinstimmung mit den Bestimmungen der

82/499/EWG, VDE 0875 Teil 1/11.84

(EG-Richtlinib bzw. VDE-Bestimmung)

funk-entstört ist.

IMPORTANT NOTE
When this unit is used with an AC adaptor connected to the DC-IN jack, use only the type of AC adaptor which has a fuse in its output circuitry.

VIKTIGT
När denna apparat används med en nättillsats ansluten till "DC-IN"-ingången, använd endast sådan som har säkring i utgångskretsen.

- This apparatus was produced to BS 800: 1983.
- Cet appareil est conforme aux prescriptions de la Directive 76/889 C.E.E. modifiée par la Directive 82/499 C.E.E.
- VOLDOET AAN EEG RICHTLIJN 82/499 E.E.G.
- DETTE APPARAT OVERHOLDER DE I EF-DIREKTIV Nr. 76/889 E.E.C. AF 4. NOV. 1976, MED ÆNDRINGER IFLG. EF-DIREKTIV Nr. 82/499 E.E.C. AF 7. JUN. 1982 GIVNE FORESKRIFTER MED HENSYN TIL RADIOSTØJ.
- La Società PANASONIC ITALIA S.p.A., importatrice di questo prodotto, dichiara che questo apparecchio è conforme alle disposizioni della direttiva C.E.E./82/499 (D.M. 10 aprile 1984).

SVENSKA

STRÖMKÄLLOR
- Lägg in två batterier av typ "UM-3" (Panasonic R6P/LR6 eller motsvarande) i batterifacket. (Se [A].)
- Är batterierna svaga går bandet långsammare, ljudet blir förvrängt och ljudstyrkan försvagas.
- Vid nätdrift skall endast Panasonic nättillsats (RD-9443HS; extra tillbehör) användas.

För att förhindra att apparaten skadas
- Sätt in nya batterier med ⊕ och ⊖ åt rätt håll.
- Utsätt inte batterierna för hög värme.
- Om apparaten inte skall användas under en längre tid, eller endast drivas med nätspänning, skall batterierna tas ur och förvaras på en sval och torr plats.
- Utbrända batterier skall tas ur omedelbart.
- Använd inte nya batterier tillsammans med använda, inte heller olika typer av batterier samtidigt.

ANVÄNDNING
(Inspelning)
1. Öppna kassettluckan genom att trycka in knappen och lägg i en kassett. Stäng därefter luckan.
2. Sätt TAPE SPEED-väljreni önskat läge.
   Vi rekommenderar läge "2.4" för att få bättre ljudkvalitet (2,4 cm/sek.; standardhastighet). I läge "1.2" kan du få en inspelningstid på 120 minuter med en 60 minuters mikrokassett (1,2 cm/sek.; långsam inspelning).
3. Tryck REC-knappen. (Inspelningsnivån ställs in automatiskt.)
4. Tryck in knappen för STOP-knappen för att avsluta inspelningen.

Återspola bandet med REW/REV-knappen.
- Bandet återspolas snabbt när REW/REV-knappen trycks in, och det spolas snabbt framåt när FF/CUE-knappen trycks in.

(Avspelning)
5. Tryck PLAY-knappen.
6. Reglera volymen med VOLUME-kontrollen.
7. Tryck in knappen för STOP-knappen för att avsluta avspelningen.
   - Innebär att lyssna på ljudet, via öronmusslan, medan det spelas in. Volymnivån kan regleras med VOLUME-kontrollen.
   - Vid ny inspelning raderas tidigare inspelat ljud på bandet automatiskt.
   - Du behöver bara trycka in REC-knappen under avspelning för att starta inspelning.
   (Inspelning under avspelning)

■ Snabbspolning framåt/bakåt med medhörning (när PLAY-knappen eller REC-knappen är intryckt)
När en av snabbspolningsknapparna trycks in snabbspolas bandet med ljud (bluddrigt).

■ Snabbkontroll av inspelning
Om du trycker in återspolningsknappen så att bandet återspolas och därefter slåpper upp knappen, kan du höra det ljud som just har spelats in.

Kom ihåg att trycka in STOP-knappen när bandet når ändpunkten.

SKÖTSEL (Se [B].)
Gör det till en vana att regelbundet (ungefär var 10:e speltimme) rengöra tonhuvuddelen med en bomullspinne som har fuktats med alkohol.

INSPELNINGSSKYDD (Se [C].)
Om du bryter bort skyddstapparna på kassettryggen (med en liten skruvmejsel) förhindrar du oavsiktlig radering av bandet. Sätt vanlig tejp över hålen för att åter kunna spela in på bandet.

ANM.
- Undvik att utsätta apparaten för höga temperaturer. Lämna den inte i en bil med alla rutor stängda, om bilen utsätts för direkt solljus. Då kan höljet deformeras.
- Undvik insekts medel. Höljet kan skadas.

DANSK

STRØMFORSYNING
- Sæt to "UM-3" (Panasonic R6P/LR6, eller tilsvarende) i batteriholderen. (Se [A].)
- Når batterierne er ved at være udbrændt, falder båndhastigheden, lyden bliver forvrænget, og lydstyrken bliver svagere.
- Brug kun en Panasonic RD-9443HS lysnetadapter (ekstra tilbehør) til strømforsyning fra lysnettet.

Forebyggelse af skader på apparatet
- Sørg for at de nye batterier vender rigtigt (⊕ og ⊖ i den rigtige retning).
- Opvarm ikke batterierne, da dette kan kortslutte dem.
- Fjern batterierne fra apparatet og opbevar dem på et køligt og tørt sted, hvis apparatet ikke skal bruges i længere tid eller kun strømforsynes fra lysnettet.
- Fjern udbrændte batterier med det samme og aflever dem til destruktion.
- Brug ikke nye og gamle batterier sammen. Brug heller aldrig alkali- og manganbatterier samtidig.

BETJENING
(Indspilning)
1. Aben kassetteholderen, isæt kassetten og luk dækslet igen.
2. Indstil TAPE SPEED funktionen efter opgaven.
   - "2.4" stillingen anbefales for bedst mulig lydkvalitet (2,4 cm/s, Standard Play).
   "1.2" stillingen gør det muligt at indspille i 120 minutter på en MC-60 mikrokassette (1,2 cm/s, Long Play).
3. Tryk på REC-knappen. Indspilningsstyrken reguleres automatisk.
4. Tryk på STOP-knappen for at standse indspilningen.

Spol båndet tilbage ved hjælp af REW/REV-knappen.
- Båndet vil blive spolet hurtigt tilbage, når De trykker på REW/REV-knappen. Båndet vil blive spolet hurtigt frem, når De trykker på FF/CUE-knappen.

(Afspilning)
5. Tryk på PLAY-knappen.
6. Indstil lydstyrken ved hjælp af VOLUME reguleringen.
7. Tryk på STOP-knappen for at standse afspilningen.
   - Dette system giver Dem mulighed for via øretelefonen at lytte til lyden mens den indspilles. Lydstyrkeniveauet kan reguleres med VOLUME reguleringen.
   - Under indspilning slettes tidligere optagelser på båndet automatisk.
   - Indspilning kan startes under afspilning ved blot at trykke på REC-knappen (Optagelse under afspilning)

■ Medhør under spoling (når indspilnings- eller afspilningsknappen er indtrykket)
En indspilning kan høres ved høj hastighed, så længe FF/CUE eller REW/REV knappen er indtrykket.

■ Quick Review
En netop foretaget indspilning kan høres ved at trykke på REW/REV knappen, spole båndet tilbage og slippe knappen igen.

Sørg for at trykke på STOP-knappen når en båndside er færdigspillet, og båndet er standset.

BESKYTTELSE MOD SLETNING (Se [B].)
Fjern tappen(e) på kassetten (med en lille skruetrækker) for at beskytte båndet mod sletning ved et uheld.

VEDLIGEHOLDELSE (Se [C].)
Gør det til en vane at rense tonehovedet og båndtransporten efter ca. hver 10. spilletime. Brug en vatpind, der er fugtet med isopropylalkohol eller en speciel rensevæske til båndoptagere.

SIKKERHEDSFORSKRIFTER
- Undgå at bruge eller placere apparatet i nærheden af kraftig varme. Efterlad det ikke i en bil, der står i direkte sollys i længere tid med døre og vinduer lukket, da dette kan deformere kabinettet.
- Sprøjt ikke kabinettet med insektmiddel. Nogle insektgifte indeholder kemikalier, der kan deformere kabinettet.

ITALIANO

ALIMENTAZIONE
- Inserire due pile UM-3 (R6P/LR6 Panasonic o similari) nello scomparto delle pile. (Vendere [A].)
- Quando le pile diventano deboli, la velocità del nastro diminuisce, il suono diventa distorto e il volume si riduce.
- Per il funzionamento con la corrente di rete usare soltanto l'adattatore c.a. Panasonic (RD-9443HS, opzionale).

Per evitare potenziali danni all'apparecchio
- Caricare le nuove pile con le polarità (⊕ e ⊖) allineate correttamente.
- Non riscaldare le pile perché altrimenti si potrebbe causare un cortocircuito interno.
- Se non si intende usare l'apparecchio per un lungo periodo di tempo, o usandolo soltanto con la corrente della rete, estrarne tutte le pile e conservarle in un posto fresco e asciutto.
- Estrarre immediatamente le pile scariche e gettarle via.
- Non usare insieme pile vecchie e nuove. Inoltre, non usare mai insieme pile alcaline e al manganese.

OPERAZIONI
(Registrazione)
1. Il coperchio dell'alloggiamento della cassetta.
2. Regolare il selettore TAPE SPEED nel modo desiderato. Si consiglia la posizione "2.4" per la qualità del suono migliore (2.4 cm/sec., riproduzione normale). La posizione "1.2" permette di registrare per 120 minuti con le microcassette C60 (1.2 cm/sec., riproduzione lunga).
3. Premere il tasto REC. (Il livello di registrazione si regola automaticamente.)
4. Per interrompere la registrazione premere il tasto STOP.

Riavvolgere il nastro usando il tasto di REW/REV.
- Il nastro si riavvolge rapidamente quando si preme il tasto di REW/REV. Il nastro avanza rapidamente quando si preme il tasto di FF/CUE.

(Riproduzione)
5. Premere il tasto PLAY.
6. Regolare il volume desideratio col controllo VOLUME.
7. Per interrompere la riproduzione premere il tasto STOP.
   - Il sistema di controllo permette di ascoltare con l'auricolare il suono come viene registrato. Il livello del suono può essere regolato col controllo di VOLUME.
   - Il suono registrato si cancella automaticamente quando si effettua una nuova registrazione.
   - La registrazione può essere cominciata durante la riproduzione premendo semplicemente il tasto REC. (Proseguimento della registrazione)

■ Accesso e ripasso (quando si preme il tasto PLAY REC)
Il suono registrato può essere controllato ad alta velocità premendo il tasto FF/CUE o quello REW/REV.

■ Ripasso veloce
Il suono appena registrato può essere sentito premendo il tasto REW/REV per riavvolgere il nastro e rilasciando il tasto.

Alla fine del nastro ricordarsi di premere il tasto STOP.

PREVENZIONE DELLE REGISTRAZIONI (Vendere [B].)
Spezzando la linguetta (con un piccolo cacciavite) si evlta la cancellazione accidentale del nastro. Per registrare di nuovo, coprire il foro della linguetta con del nastro adesivo.

MANUTENZIONE (Vendere [C].)
Abituarsi a pulire il complesso della testina (dopo ogni 10 ore d'uso) con un tamponcino di cotone imbevuto leggermente d'alcol.

NOTE
- Non usare o lasciare l'apparecchio vicino a sorgenti di calore. Non lasciarlo nell'automobile esposta a lungo al sole con le portiere e i finestrini chiusi, perché il mobile potrebbe deformarsi.
- Evitare di usare bombolette di insetticidi vicino all'apparecchio. Alcuni insetticidi contengono sostanze chimiche che possono deformarne il mobile.

ESPAÑOL

FUENTE DE ALIMENTACION
- Inserte dos pilas "UM-3" (Panasonic R6P/LR6, o equivalentes) en el compartimiento de pilas. (Vea [A].)
- Cuando las pilas estén débiles, la veiocidad de la cinta disminuirá, el sonido se distorsionará y el volumen bajará.
- Para funcionamiento con alimentación de CA, utilice sólo el adaptador de CA Panasonic (RD-9443HS, opcional).

Para evitar posible daño a esta unidad
- Cargue nuevas pilas con sus polaridades (⊕ y ⊖) correctamente alineadas.
- No aplique calor a las pilas, o puede ocurrir un cortocircuito interno.
- Si esta unidad no se ha de utilizar por un largo período de tiempo, o se utiliza con suministro de la red de CA, remueva todas las pilas y guárdelas en un lugar fresco y seco.
- Remueva las pilas gastadas inmediatamente y disponga de ellas.
- No utilice pilas viejas y nuevas juntas. Tampoco nunca utilice una pila alcalina con otra de manganeso.

OPERACIONES
(Grabación)
1. Abra el compartimiento de casete. Inserte el casete. Cierre la tapa.
2. Ponga el selector TAPE SPEED como se desee. La posición "2.4" se recomienda para mejor calidad de sonido. (2.4 cm/seg., duración estándar). La posición "1.2" hace posible grabar por 120 min., utilizando cinta de microcasete de 60 min. (1.2 cm/seg., larga duración)
3. Pulse el botón REC. (El nivel de grabación se ajusta automáticamente.)
4. Para parar la grabación, pulse el botón STOP.

Rebobine la cinta utilizando el Botón de REW/REV.
- La cinta se rebobinará rápidamente cuando se pulse el Botón REW/REV. La cinta se moverá hacia delante rápidamente cuando se pulse el Botón de FF/CUE.

(Reproducción)
5. Pulse el botón PLAY.
6. Ajuste el volumen utilizando el control VOLUME.
7. Para parar la reproducción, pulse el botón STOP.
   - El sistema monitor le permite escuchar, a través del auricular, el sonido mientras está siendo grabado. El nivel del monitor puede ajustarse mediante el control de VOLUME.
   - El sonido grabado en la cinta se borra automáticamente al hacer una nueva grabación.
   - Las grabaciones pueden comenzarse durante la reproducción con la simple pulsación del botón REC. (Grabación de continordad)

■ CUE y REVIEW (cuando se ha pulsado el botón PLAY o REC)
El sonido grabado puede monitorearse a una velocidad rápida, siempre que se pulse el botón FF/CUE (avance rápido/localización progresiva) o REW/REV (rebobinado/localización regresiva).

■ Rápida localización regresiva
El sonido que se acaba de grabar puede oirse pulsando el botón REW/REV para enrollar la cinta, soltando luego el botón.

Al final de la cinta, asegúrese de pulsar el Botón de STOP.

PREVENCION DE GRABACION (Vea [B].)
Quitando la(s) lengüeta(s) del casete (con un pequeño destornillador) evitará borrado accidental. Para grabar de nuevo, cubra el agujero de la lengüeta con cinta adhesiva.

MANTENIMIENTO (Vea [C].)
Acostúmbrese a limpiar el conjunto de cabeza (después de cada 10 horas más o menos) con un trocito de algodón humedecido con un poco de alcohol.

NOTAS
- Evite utilizar o colocar esta unidad cerca de fuentes de calor. No la deje en un automóvil expuesto a los rayos directos del sol por mucho tiempo con las puertas y ventanillas cerradas, ya que esto podría deformar la caja.
- Evite insecticidas de tipo rociado. Algunos insecticidas cotienen productos químicos que podrían ser causa de deformación de la caja.